DAIKIN BRP070A81 + RXM71A5V1B

Ⓐ	1×
Ⓑ	3×
Ⓒ	3×
Ⓓ	2×
Ⓔ	2×
Ⓕ	1×
Ⓖ	1×
Ⓗ	1×
Ⓙ	1×
Ⓚ	3×
	1×

BRP070A81 Ⓗ

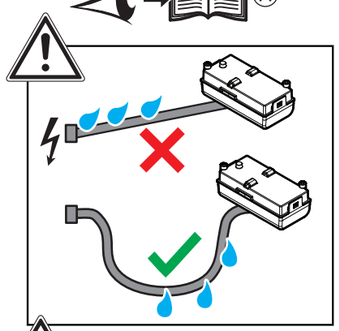

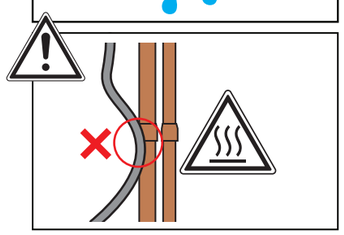

1

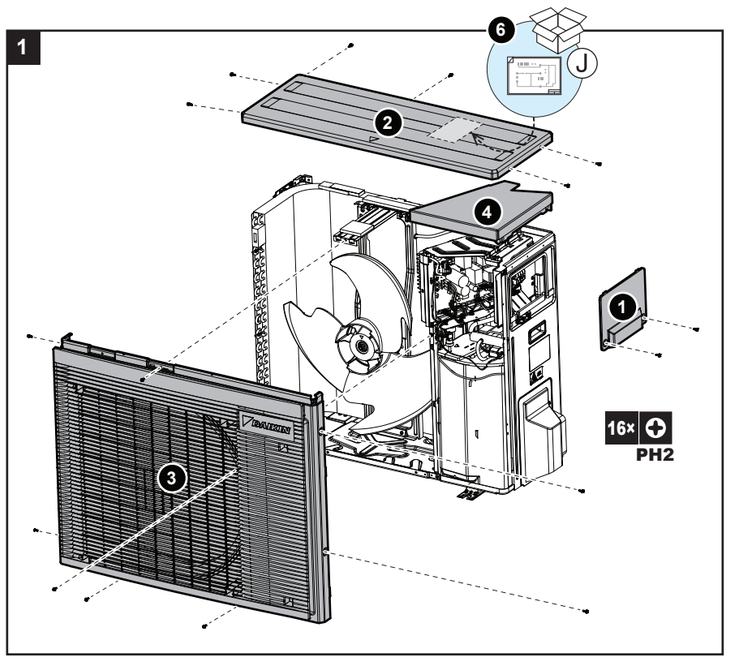

2

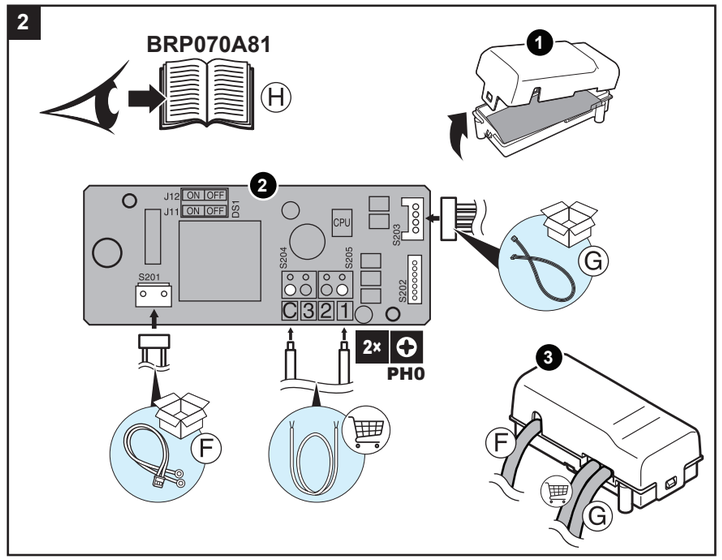

3

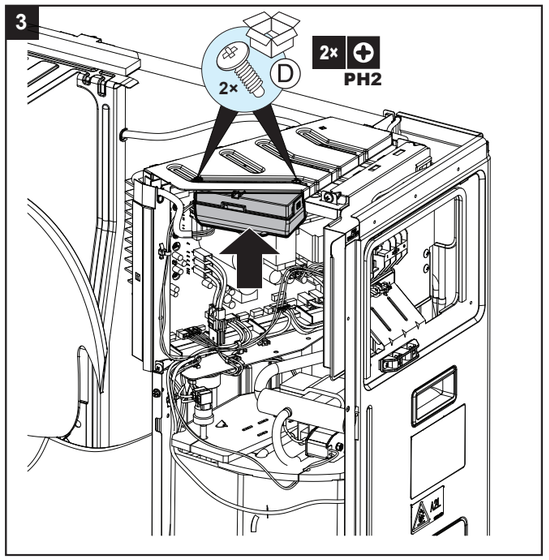

4

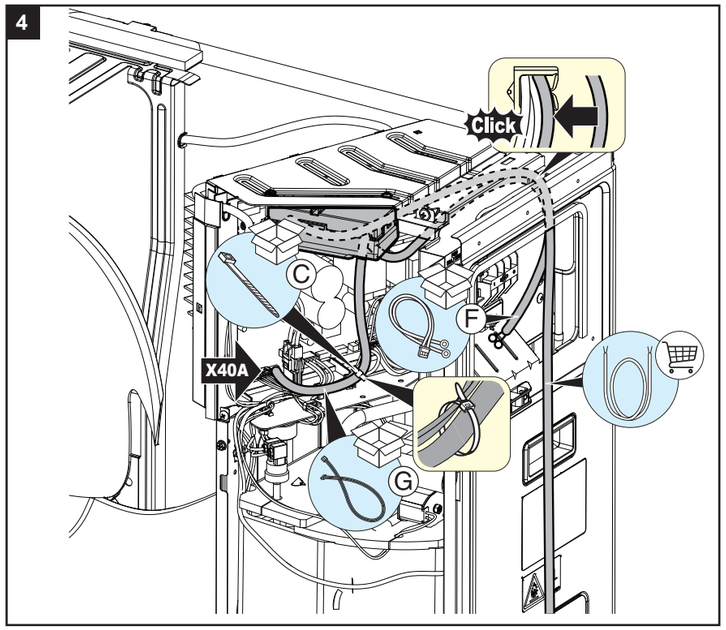

5

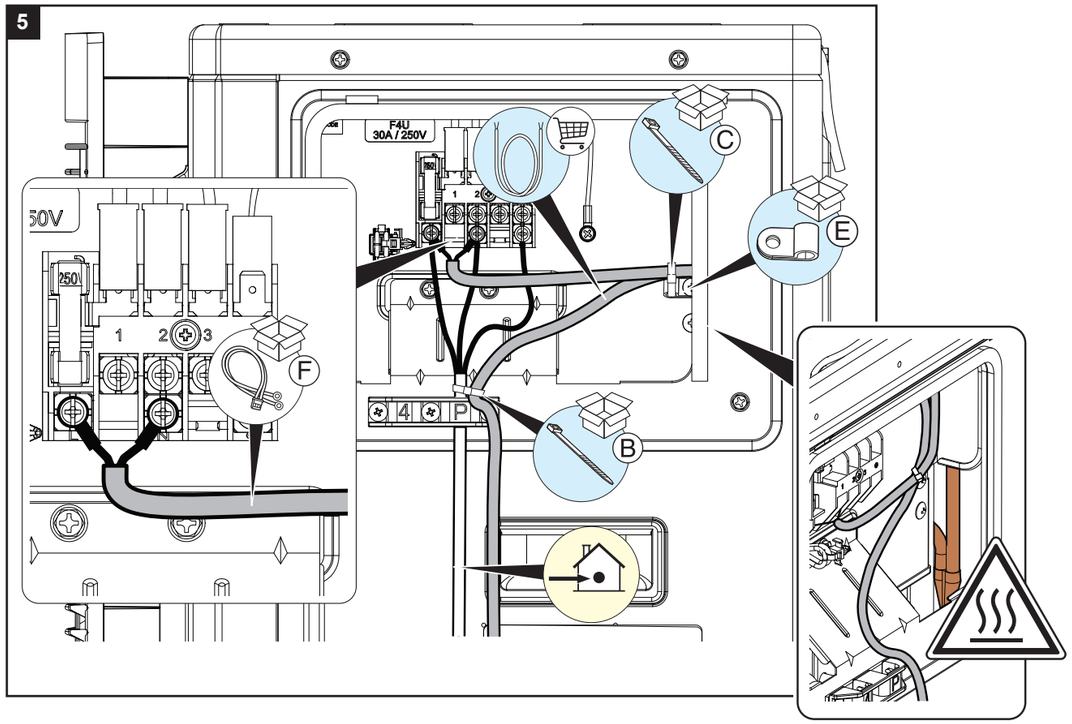

4P807993